Querprofil Q 20
1085. proj. Straße Achse 003
0+ 030.000

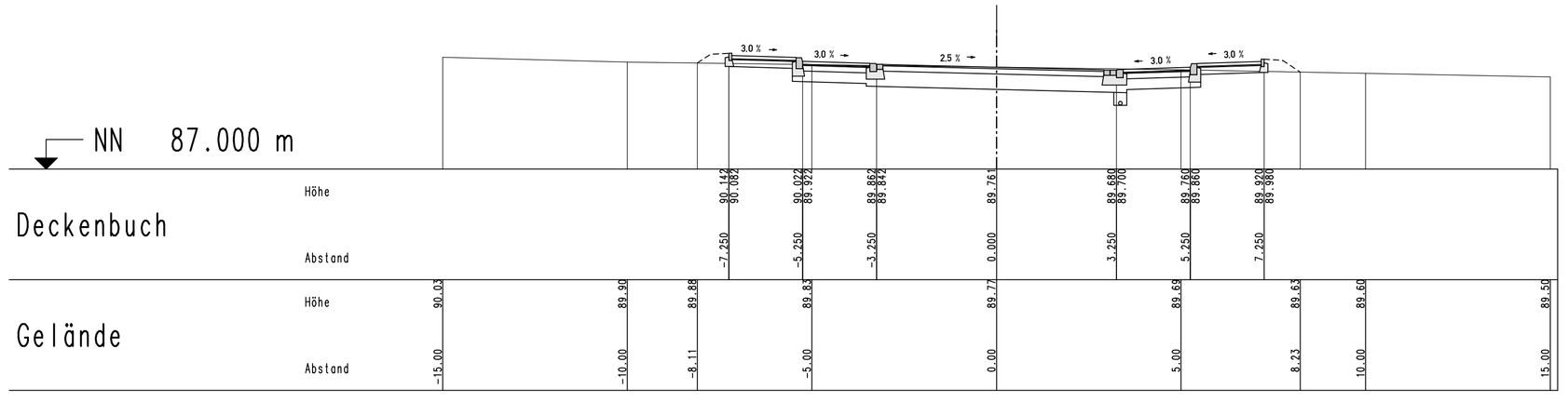

Querprofil Q 21
1085. proj. Straße Achse 003
0+ 100.000

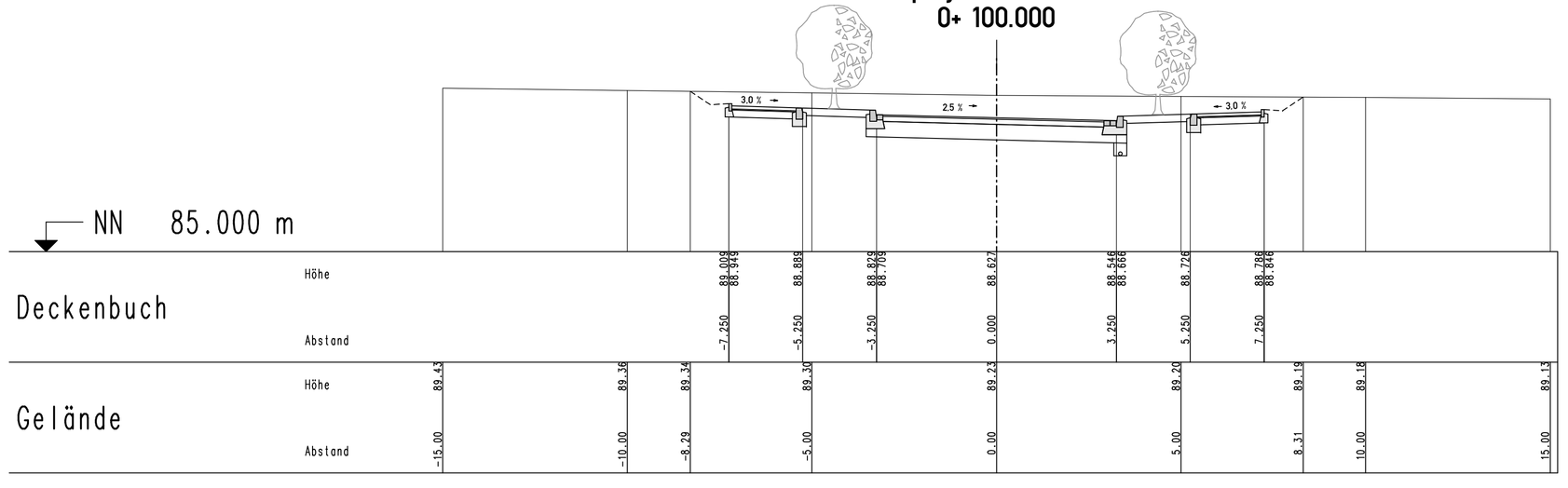

Querprofil Q 22
1085. proj. Straße Achse 003
0+ 200.000

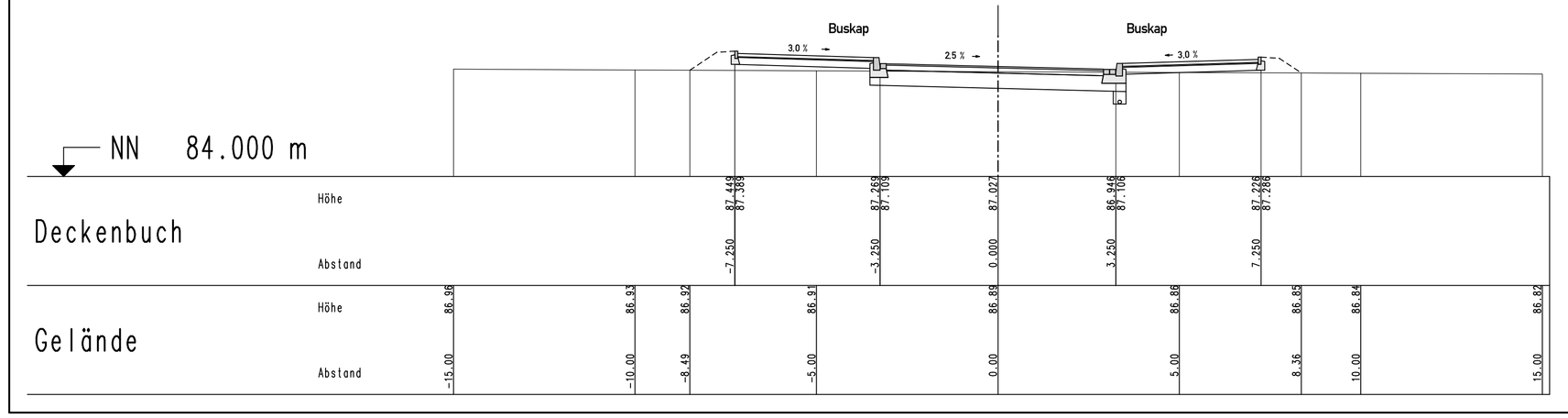

Querprofil Q 23
1085. proj. Straße Achse 003
0+ 290.000

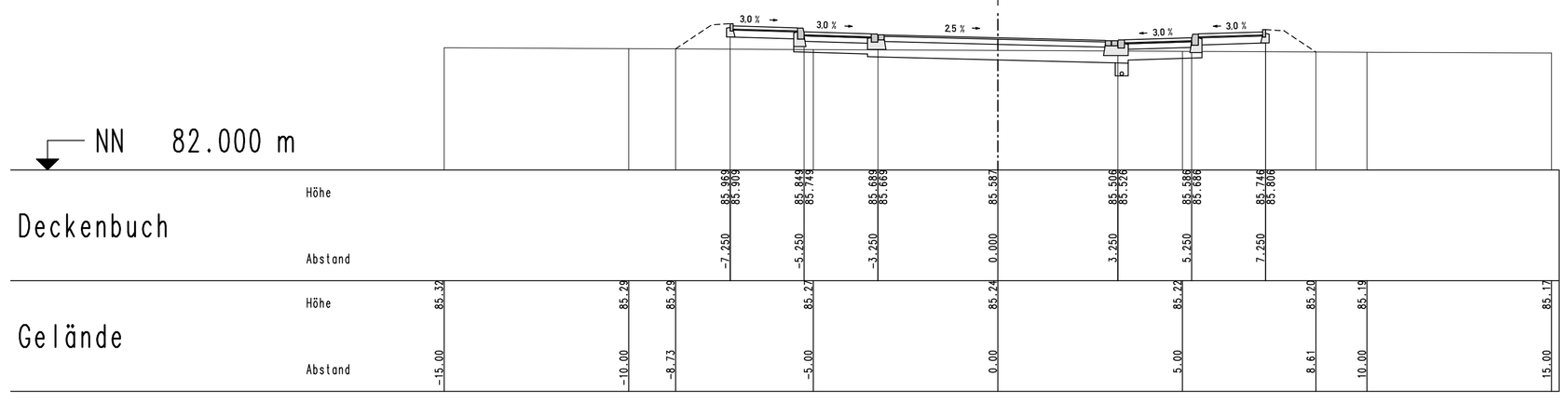

Querprofil Q 24
1085. proj. Straße Achse 003
0+ 490.000

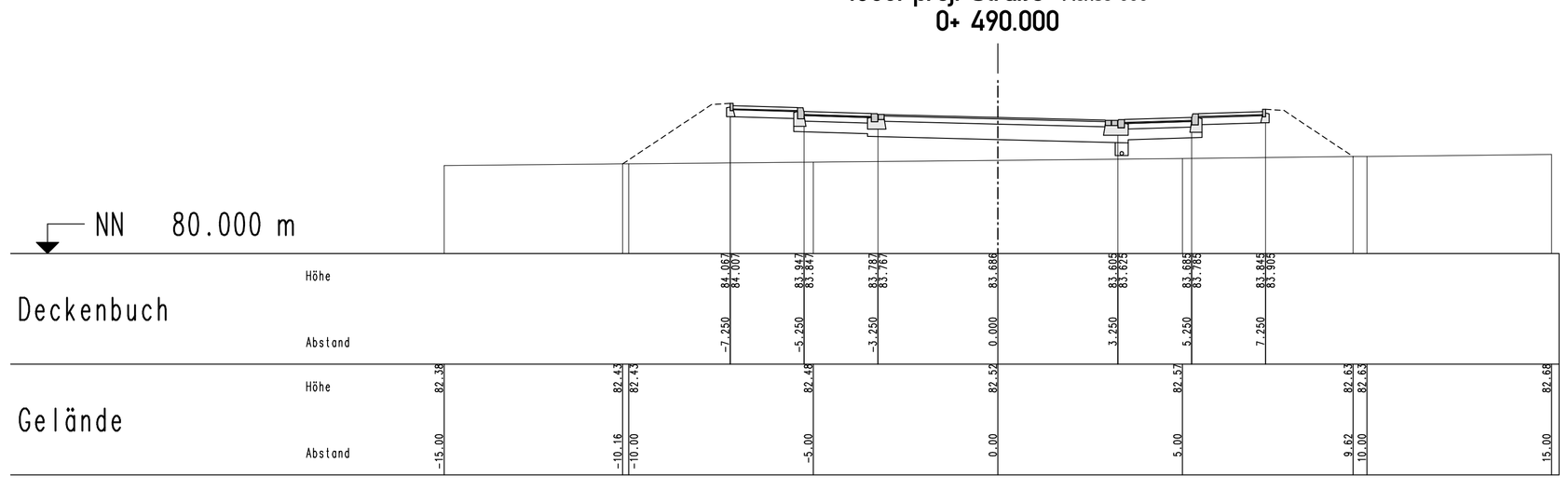

Querprofil Q 25
1085. proj. Straße Achse 003
0+ 526.373

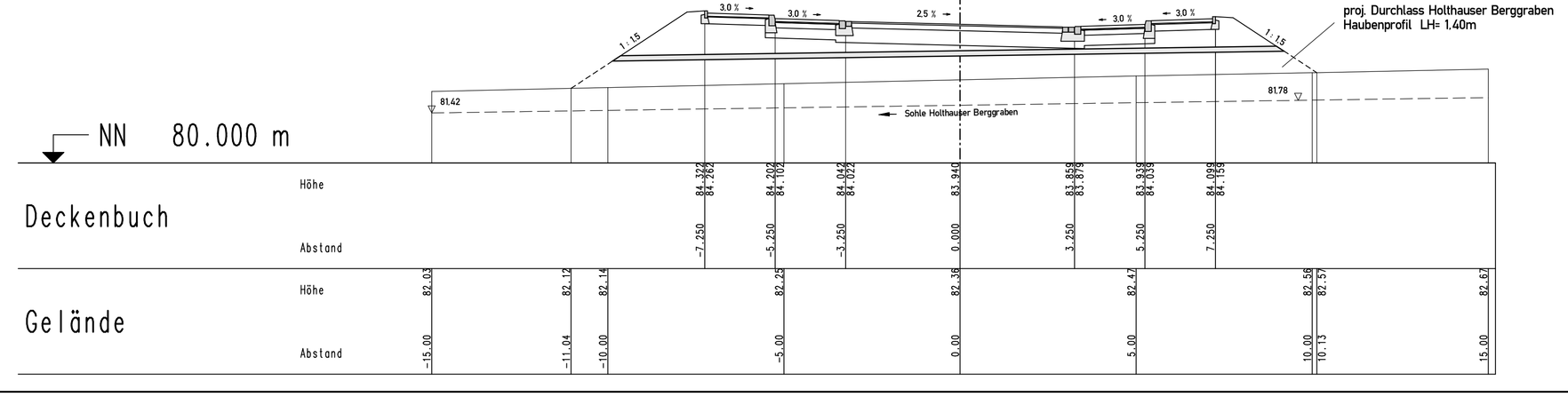

Höhenbolzen:

Nr. 11128	Wittichstraße 183	B	Nordseite östlich	Höhe: 91.308 m ü. NN
Nr. 11129	Wittichstraße 153	RD - E	Nordseite östlich	Höhe: 89.663 m ü. NN
Nr. 11145	Wittichstraße 197	B	Str.-Seite westlich	Höhe: 88.247 m ü. NN
Nr. 11140	Wittichstraße 213 c	St	Ostseite südlich	Höhe: 85.364 m ü. NN
Nr. 11160	Wittichstraße 114	B	Ostseite südlich	Höhe: 92.788 m ü. NN

Nr.	Art der Änderung	Datum	bearb.	gez.

BWP BAUPLAN GMBH WAGNER + PARTNER
Schwarzmühlenstraße 104 45884 Gelsenkirchen Tel.: 0209 / 12026-0 Fax: 0209 / 12026-10
Bearb.: Wis. / Weis.
Gez.: Pfotter
Datum: Mai 2007

STADT DORTMUND
TIEFBAUAMT

Maßnahme:
Erschließung
Bebauungsgebiet Brechtener Heide
B- Plan: Ev 138 - Brechtener Heide -

Planbezeichnung:
Querprofile Q20 - Q25 1085. proj. Straße

Plan / Bauwerk-Nr.:	Blatt Nr.:	Datum:
W 199 - 28	23	26. 06. 2007

Lageplan M 1 :	Längen M 1 : 100	Höhen M 1 : 100	0,65 m²

Mit der Ausführung einverstanden

Amtsleiter:	Abteilungsleiter:	
gez. Keune	gez. Kampmann	gez. Tech